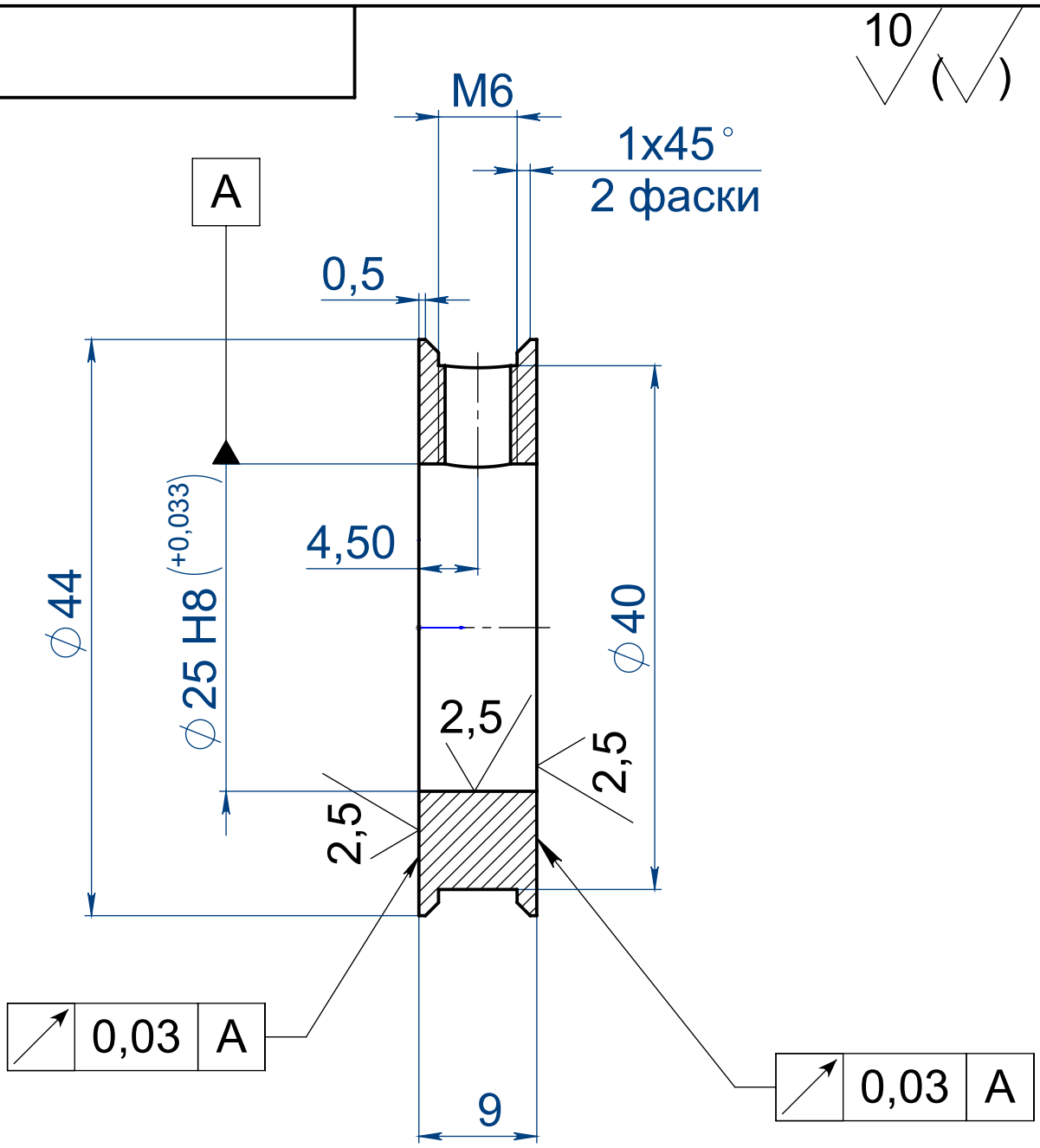

1.46...51HRC
2.H14: h14: +/-t2/2
3.Хим.Окс. прм

Изм.	Лист	№ докум.	Подп.	Дата	E-10.1		
Разраб.					Шайба упорная едэл	Лит.	Масса: 0.06	Масштаб: 2:1
Пров.						Лист 1	Листов 1
Т. контр.							
Н. контр.					Сталь 45		
Утв.							

Перв. примен. | Справ. № | Подп. и дата | Инв. № дубл. | Взам. инв. № | Подп. и дата | Инв. № подл.

Копировал | Формат А4