10 (√)

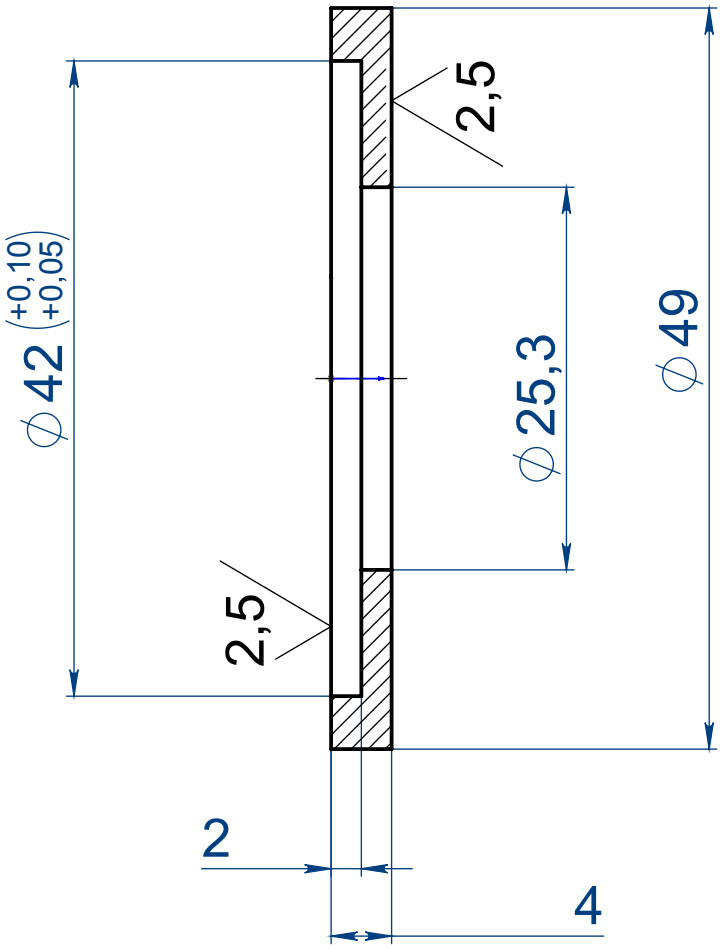

1.H14: h14: +/-t2/2

Изм.	Лист	№ докум.	Подп.	Дата	E-10.3		
Разраб.					Шайба 1 шестерни анилокса	Лит.	Масса: 0.03	Масштаб: 2:1
Пров.						Лист 1	Листов 1
Т. контр.							
Н. контр.					БрАЖ 9-4		
Утв.							

Перв. примен. | Справ. № | Подп. и дата | Инв. № дубл. | Взам. инв. № | Подп. и дата | Инв. № подл.

Копировал | Формат А4